FELEMAMG

ELEVADOR MAGNÉTICO DE IMÁN PERMANENTE FEM

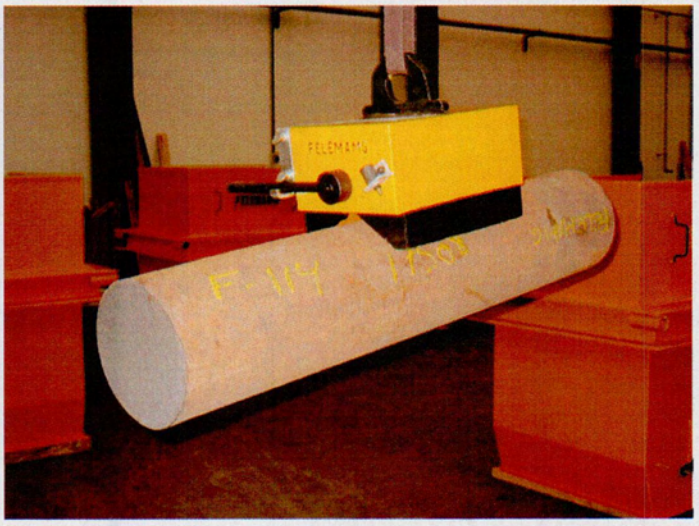

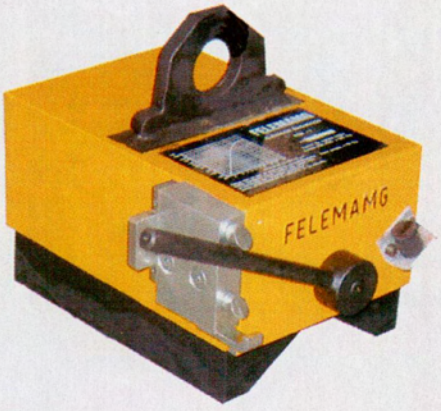

Los elevadores magnéticos de imán permanente FELEMAMG tipo FEM son completamente autónomos, sin mantenimiento, exentos de toda fuente de alimentación y de las preocupaciones que eso supone.
El práctico y eficaz diseño de estos elevadores permite manejar todo tipo de piezas, tanto de superficie plana como curva, alcanzando un campo magnético elevado dentro de unas reducidas dimensiones.
Incluye un sistema mecánico para la imantación y desimantación de las piezas, compuesto por una palanca y un mecanismo manual de fijación y liberación de la misma.

El uso de este elevador es ideal para el manejo de materiales férricos en talleres de mecanizado, calderería, oxicorte, almacenes, etc., disminuyendo notablemente el tiempo empleado en el amarre y estrobado de las piezas.
El elevador magnético tipo FEM se ofrece en dos modelos diferentes, FEM-I y FEM-II, para poder cubrir todas las necesidades de los usuarios en cuanto a capacidades de carga se refiere.

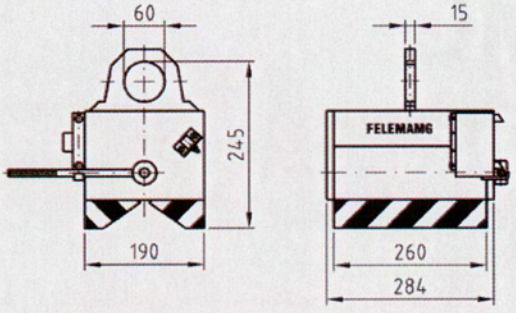

FEM-I

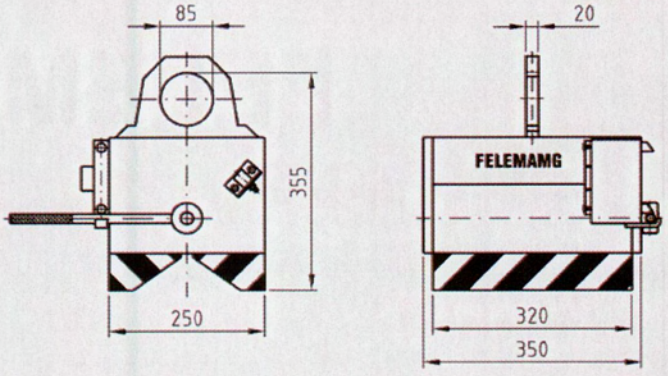

FEM-II

DATOS TÉCNICOS FEM-I

- Capacidad máx. sobre bloque plano.....500 Kg
- Capacidad máx. sobre redondos:
  - Diámetro desde 50 mm
  - Longitud máx. 2,5 m
  - Peso máx. 250 Kg
- Peso del elevador.....50 Kg

DATOS TÉCNICOS FEM-II

- Capacidad máx. sobre bloque plano.....1000 Kg
- Capacidad máx. sobre redondos:
  - Diámetro desde 60 mm
  - Longitud máx. 3 m
  - Peso máx. 500 Kg
- Peso del elevador.....126 Kg

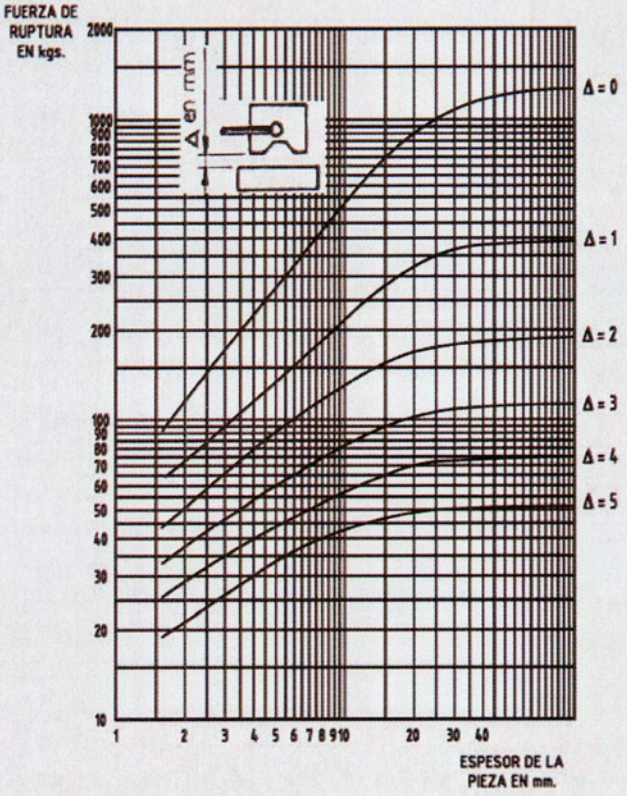

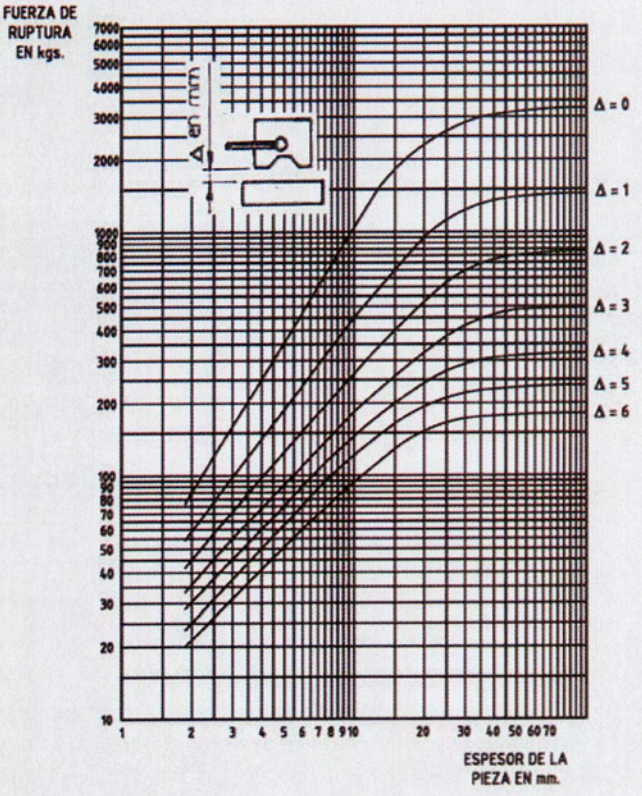

La carga elevada por los elevadores magnéticos FEM depende esencialmente del espesor del material a izar, así como del entrehierro o distancia media entre la superficie del material y los polos, existente a causa del estado de la superficie de los elementos a transportar (óxidos, rebarbas,...).
Las gráficas que se reflejan arriba, muestran las variaciones de la fuerza de ruptura en función de dicho entrehierro y espesor.

FELEMAMG

FABRICA - Dpto. TECNICO - VENTAS
C/. Agricultura, 15 - Pol. Bankunión, 2
33211 GIJON (ASTURIAS) - E
Teléfono +34 985 324 408* - Fax +34 985 324 226
E-mail: felemamg@felemamg.com
www.felemamg.com

ADMINISTRACION
C/. Demetria Suárez, 20
33400 AVILES (ASTURIAS) - E
Teléfono +34 985 561 918* - Fax +34 985 520 437
E-mail: administracion@felemamg.com